机能符号/Functional Symbol

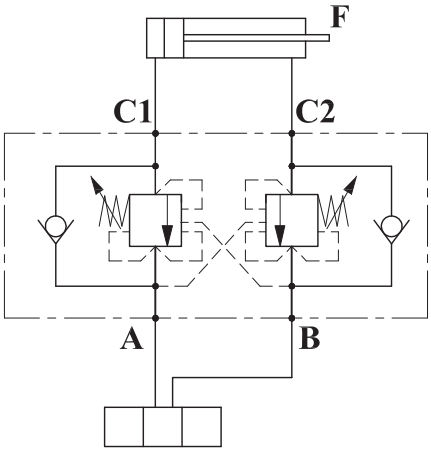

技术参数/Technical Data

- O-function directional valves available
  可以使用0型中位机能的换向阀
- Operating temperature:+40℃~+70℃
  工作温度：+40℃~+70℃
- Working medium:ISO VG 10 to 68 according to DIN ISO 3448
  工作介质：符合DIN ISO 3448标准，范围在ISO VG 10-68
- Material: Steel, zinc-plated
  阀体材质：镀锌钢体
- Sealing Material: Nitrile Rubber
  密封材质：丁腈橡胶

主要尺寸/Dimension

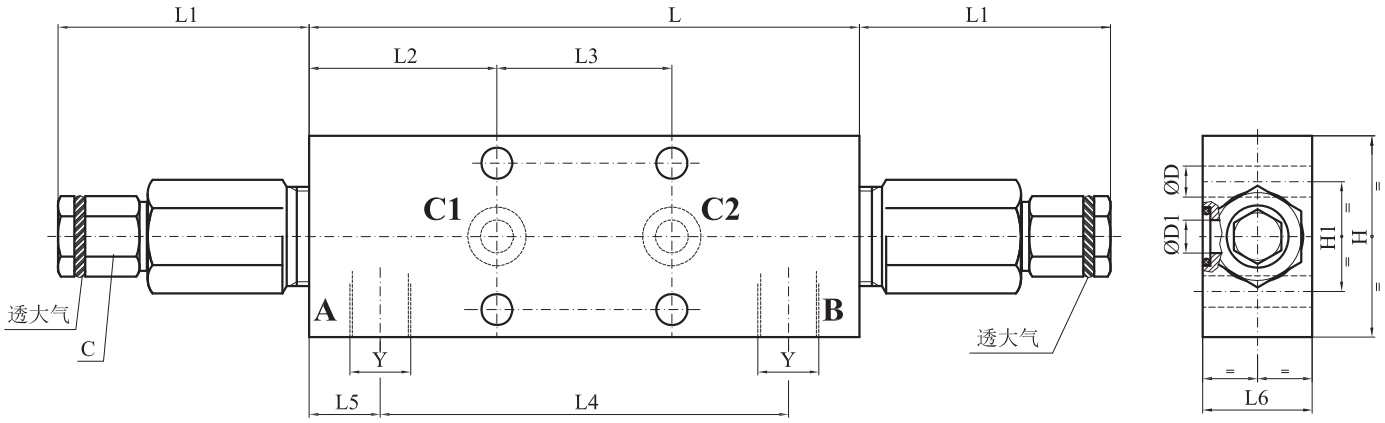

151	52	51.5	48	112	19.5	30	55	40	HEX17	Ø8.5	Ø9	G3/8	1.7Kg
151	52	51.5	48	112	19.5	35	65	40	HEX17	Ø8.5	Ø9	G1/2	2..1Kg
L	L1	L2	L3	L4	L5	L6	H	H1	C	D	D1	Y	重量 Weight